三相乾式変圧器「H種絶縁」

仕　様

名　　称	乾式自冷変圧器
相　　数	三相
周 波 数	50／60Hz
絶縁種別	H種
定格容量	設定2次電圧と2次電流値によります。
1次電圧 2次電圧 (※)	下表による電圧内での設定・組合せとなります。
2 次 電 流	下表によります。
巻線温度上昇	120K以下（最高許容温度180℃）
絶縁耐圧	250V未満　AC2500V　1分間 250V以上　AC4000V　1分間
コイル構造	複巻式
極　　性	減極性
周囲温度	-10～+40℃（但し、氷結・結露しないこと）
周囲湿度	45～85%RH
標　　高	1000m以下
静電シールド付	（E端子付）
絶縁システム	E207640(CEC-180)
適用規格	UL506（2000）　12th-edition　Class180

（※）結線については、ご指示下さい。

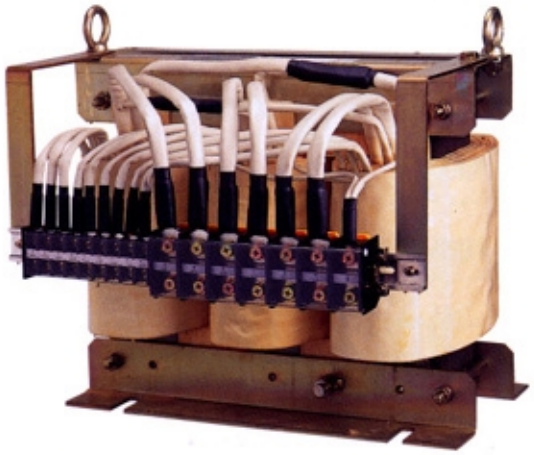

●最大端子数　19極（静電シールドE端子を含みます）
但し、UNT-H-5～-9に関しては上側9極、
下側10極になります。

●端子表示　電圧表示

●1次 400 440／2次 200 220 V 静電シールド付の場合
（例 U 440 U 400 V 440 V 400 W 440 W 400 u 220 u 200 v 220 v 200 w 220 w 200 E ）

仕　様

型式	容量 [kVA]	1次電圧 [V]	2次電圧 [V]	2次電流 [A]
UNT-H-1	10.4～12.5	600以下	120～100	60
			240～200	30
			480～400	15
UNT-H-2	13～16.6	600以下	120～100	75
			240～200	40
			480～400	20
UNT-H-3	20.8～26	600以下	120～100	125
			240～200	60
			480～400	30
UNT-H-4	26～33.3	600以下	120～100	150
			240～200	75
			480～400	40
UNT-H-5	34.6～41.6	600以下	120～100	200
			240～200	100
			480～400	50
UNT-H-6	52～62.4	600以下	120～100	300
			240～200	150
			480～400	75
UNT-H-7	69.3～83.1	600以下	120～100	400
			240～200	200
			480～400	100
UNT-H-8	86.6～103.9	600以下	120～100	500
			240～200	250
			480～400	125
UNT-H-9	103.9～124.7	600以下	240～200	300
			480～400	150

端子台サイズ

型式	端子台	
	端子台型式	ネジサイズ
UNT-H-1	UKU60B-19 (UKU100B)	M6ネジ、MAX 14SQ (M6、MAX 22SQ)
UNT-H-2	UKU60B-19 (UKU100B)	M6ネジ、MAX 14SQ (M6、MAX 22SQ)
UNT-H-3	UK80-19 (UKU150)	M6ネジ、MAX 14SQ (M8、MAX 60SQ)
UNT-H-4	UKU100B-19 (UKU200)	M6ネジ、MAX 22SQ (M10、MAX 100SQ)
UNT-H-5	UKU125-9 UKU125-10 (UKU300)	M8ネジ、MAX 38SQ M8ネジ、MAX 38SQ (M10、MAX 150SQ)
UNT-H-6	UKU200-9 UKU200-10 (UKU400)	M10ネジ、MAX 100SQ M10ネジ、MAX 100SQ (M12、MAX 200SQ)
UNT-H-7	UKU300-9 UKU300-10 (UKU600)	M10ネジ、MAX 150SQ M10ネジ、MAX 150SQ (M16、MAX 325SQ)
UNT-H-8	UKU300-9 UKU300-10 (UKU600)	M10ネジ、MAX 150SQ M10ネジ、MAX 150SQ (M16、MAX 325SQ)
UNT-H-9	UKU400-9 UKU400-10	M12ネジ、MAX 200SQ M12ネジ、MAX 200SQ

UNT-Hシリーズ

外観図

1) UNT-H-1～UNT-H-4

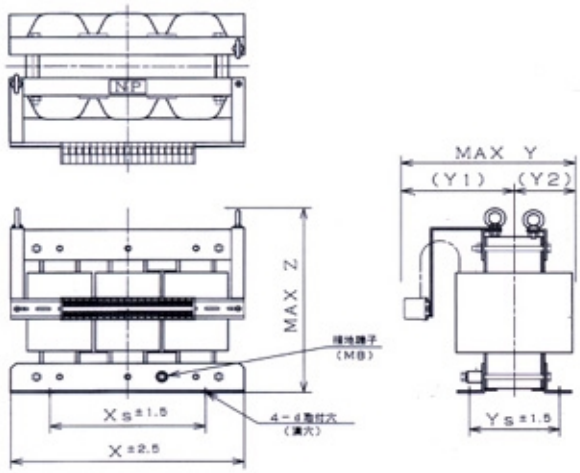

2) UNT-H-5～UNT-H-9

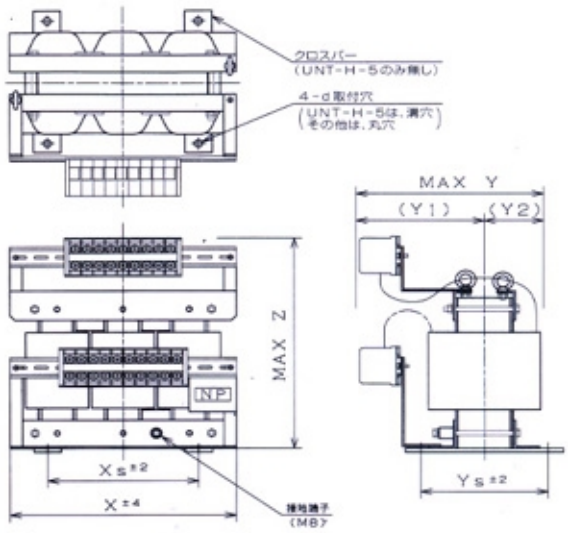

寸法表

型式	寸法							d	質量 [約kg]	外観図
	X	Y	Y1	Y2	Z	Xs	Ys			
UNT-H-1	400(※)	325	210	115	370	240	160	M8	80	1
UNT-H-2	425(※)	340	220	120	400	320	160	M12	100	1
UNT-H-3	455(※)	400(405)	255(260)	145	445	320	180	M12	140	1
UNT-H-4	455(※)	445(465)	275(295)	170	445	320	200	M12	160	1
UNT-H-5	500(※)	455(470)	275(290)	180	590(600)	320	200	M12	205	2
UNT-H-6	600(※)	475(490)	290(305)	185	660(665)	400	310	M12	270	2
UNT-H-7	660(※)	515(525)	320(330)	195	720(730)	400	330	M12	350	2
UNT-H-8	660(※)	545(555)	335(345)	210	720(730)	400	355	M12	410	2
UNT-H-9	700(※)	640	410	230	750	500	365	M12	490	2

※(　)内の値は、100V系電圧がある場合の寸法です。
※(※)の値は、100V系電圧のタップ設定により異なる場合があります。
※100V系電圧のタップ部のみ(　)内の端子台を使用。

UNT-Hシリーズ （三相乾式変圧器用ケース「H種絶縁」）

外観図

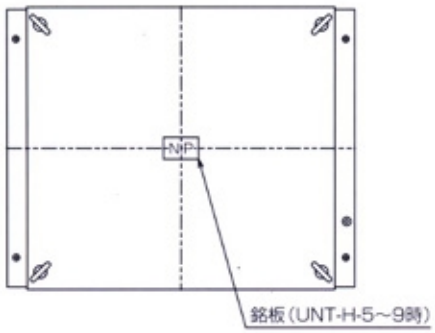

●保護構造

パンチング構造型　…IP20
防滴構造型（ルーバー）　…IP22

●パンチング及びルーバー形状について

パンチングの穴は角穴
ルーバーの出張りは表記寸法に含みません。
（片側　約10mmの出張り）

●標準塗装仕様

塗色：マンセル5Y7／1
但し、顧客殿指定時は別途お打合せによります。

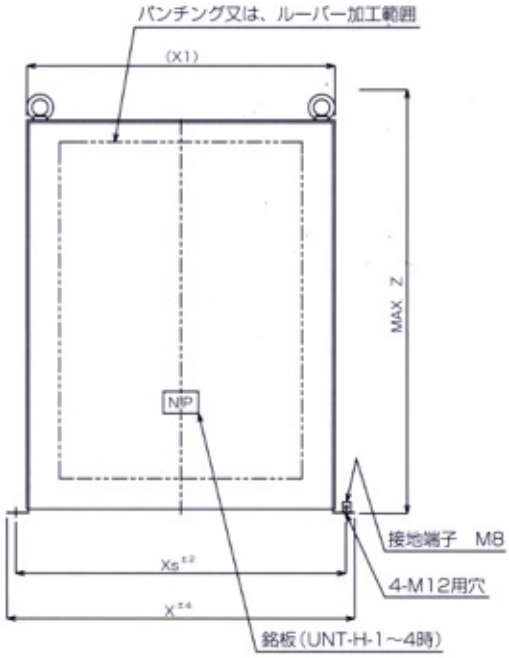

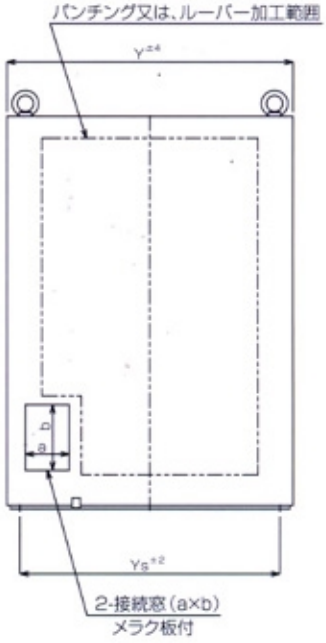

寸法表

型　式	容　量 (kVA)	外形寸法（mm）				取付寸法（mm）		接続窓 (a×b)	質量（kg） (トランス含む)
		X	X1	Y	Z	Xs	Ys		
UNT-H-1	10.4～12.5	690	600	600	660	650	450	80×150	126
UNT-H-2	13～16.6								146
UNT-H-3	20.8～26								186
UNT-H-4	26～33.3								206
UNT-H-5	34.6～41.6	790	700	650	970	750	500	80×150	267
UNT-H-6	52～62.4								332
UNT-H-7	69.3～83.1	1015	900	900	1100	950	700	100×250	477
UNT-H-8	86.6～103.9								537
UNT-H-9	103.9～124.7								617